Crema Semicurado 125g PRÉSIDENT

Fecha de edición 26/06/2019

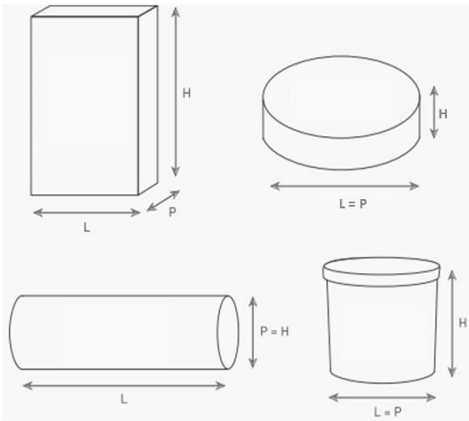

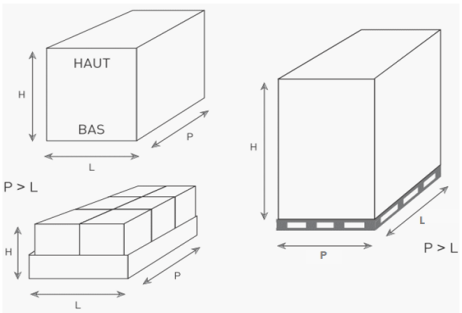

Datos técnicos	
Código artículo + variante logística	157862
EAN 13	3228022040195
Etiqueta EAN 13	Crema Semicurado 125g PRÉSIDENT
Marca	PRÉSIDENT
Denominación legal	Queso Fundido
% materia grasa MEDIA sobre producto terminado	26
% materia grasa sobre extracto seco MÍNIMO	55
Ingredientes (incluidos alérgenos)	Quesos 40% (queso semicurado (62.5%)) (***leche***), agua, mantequilla (***leche***), ***leche*** desnatada en polvo, sales de fundido (E339, E452), aroma (***leche***), proteínas de ***leche***, sal, conservador (E202), colorante (E160a).
Condiciones de conservación	Conservar en un lugar fresco y seco. Después de la compra, conservar en refrigeración entre +4°C y +12°C. Una vez abierto el envase, es aconsejable su consumo en los 7 días siguientes.
Origen	Producto elaborado en Francia
OGM, Ionización, metales pesados, pesticidas, dioxinas, aflatoxinas	El producto cumple con la normativa vigente, sin OGM y no ionizado.
Ancho (P) en mm	97 Diámetro
Alto (H) en mm	44
Largo (L) en mm	
Peso neto (g) al envasar	125
Peso bruto (g)	139,8
Vida útil	180 Días
Registro sanitario/ Envasador	FR 39 300 002 CE
Planta de producción	SOCIETE FROMAGERE DE LONS LE SAUNIER
Código ICN	0406303900
Datos logísticos	
CAJA	
GTIN 14	03228025183561
Cantidad de UVCs por caja	8
Dimensiones ext. de la caja en mm * (Ancho x Profundo x Alto)	199 x 199 x 96
Peso neto de la caja (kg)	1
Peso bruto de la caja (kg)	1,22
Caja expositor	0
Número de expositores	
Número de UVCs por expositor	
Medidas del expositor abierto (Ancho x Profundo x Alto)	
PALET	
Cantidad de cajas / capa	24
Cantidad de capas / palet	18
Cantidad de cajas / palet	432
Cantidad de productos / palet	3456
Dimensiones del palet en mm (Largo x Ancho x Alto)	1200 x 800 x 1878
Peso neto del palet (kg)	432
Peso bruto del palet (kg)	552

Valores nutricionales medios	por 100g	por ración de 30g	% IR* por ración
Valor energético (kJ)	1207	362	
Valor energético (kcal)	292	88	4%
Grasas (g)	26	7,80	11%
de las cuales saturadas (g)	18	5,40	27%
Hidratos de carbono (g)	2,4	0,72	0%
de los cuales azúcares (g)	2,4	0,72	1%
Proteínas (g)	12	3,60	7%
Sal (g)	2,1	0,63	10%
Minerales y vitaminas			
Calcio (mg)	310 **VRN: 39%	93	

*Ingesta de referencia de un adulto medio (8 400 kJ/ 2 000 kcal)

**VRN (Valor de Referencia de Nutrientes)