MEDALLONES DE CABRA PRÉSIDENT

Fecha de edición 30/03/2016

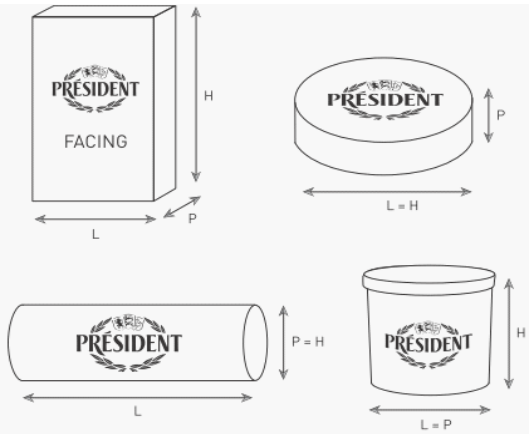

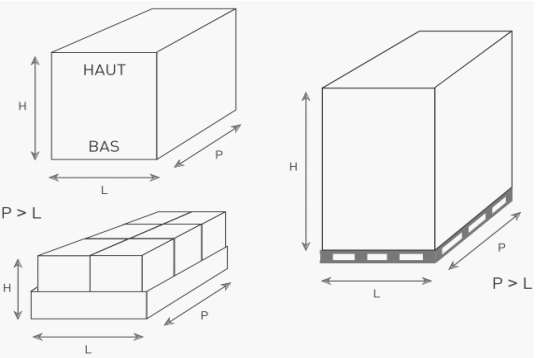

Datos técnicos	
Código artículo + variante logística	48746
EAN 13	3228024910113
Etiqueta EAN 13	MEDALLONES DE CABRA PRÉSIDENT 200 g
Marca	PRÉSIDENT
Denominación legal	QUESO DE LECHE DE CABRA PASTEURIZADA
% materia grasa MEDIA sobre producto terminado	20
% materia grasa sobre extracto seco MÍNIMO	45
Ingredientes (incluidos alérgenos)	***Leche*** de cabra pasteurizada, sal, aroma natural de queso de cabra, fermentos lácticos. Envasado en atmósfera protectora.
Alegación	
Condiciones de conservación	Conservar entre +4ºC y +8ºC
Origen	ELABORADO EN FRANCIA CON LECHE PROCEDENTE DE LA UNIÓN UE
OGM, Ionización, metales pesados, pesticidas, dioxinas, aflatoxinas	El producto cumple con la normativa vigente, sin OGM y no ionizado.
Ancho (L) en mm	127
Alto (H) en mm	148
Profundo (P) en mm	40
Peso neto (g) al envasar	200
Peso bruto (g)	224,7
Tiempo de conservación	60
Registro sanitario	FR 79 299 001 CE
Planta de producción	SOCIÉTÉ FROMAGÈRE DE RIBLAIRE
Código ICN	0406909290

Datos logísticos	
CAJA	
GTIN 14	03228025042202
Cantidad de UVCs por caja	6
Dimensiones ext. de la caja en mm * (Ancho x Profundo x Alto)	262 x 146 x 160
Peso neto de la caja (kg)	1,2
Peso bruto de la caja (kg)	1,46
Caja expositor	0
Número de expositores	
Número de UVCs por expositor	
Medidas del expositor abierto * (Ancho x Profundo x Alto)	
PALET	
Cantidad de cajas / capa	24
Cantidad de capas / palet	10
Cantidad de cajas / palet	240
Cantidad de productos / palet	1440
Dimensiones del palet en mm (Ancho x Profundo x Alto)	1200 x 800 x 1745
Peso neto del palet (kg)	288,0
Peso bruto del palet (kg)	378,0

Valores nutricionales medios	por 100g	por ración de 30g	% IR* por ración
Valor energético (kJ)	1038	311	
Valor energético (kcal)	250	75	3,8%
Grasas (g)	20	6,0	8,6%
de las cuales saturadas (g)	14	4,2	21,0%
Hidratos de carbono (g)	1,5	0,5	0,17%
de los cuales azúcares (g)	1,5	0,5	0,50%
Fibra alimentaria (g)	<2		
Proteínas (g)	16,00	4,8	9,6%
Sal (g)	1,4	0,42	7,0%
Sodio (mg)	550	165	
Calcio (mg)			
		Ingesta diaria de referencia de calcio por 100 g	